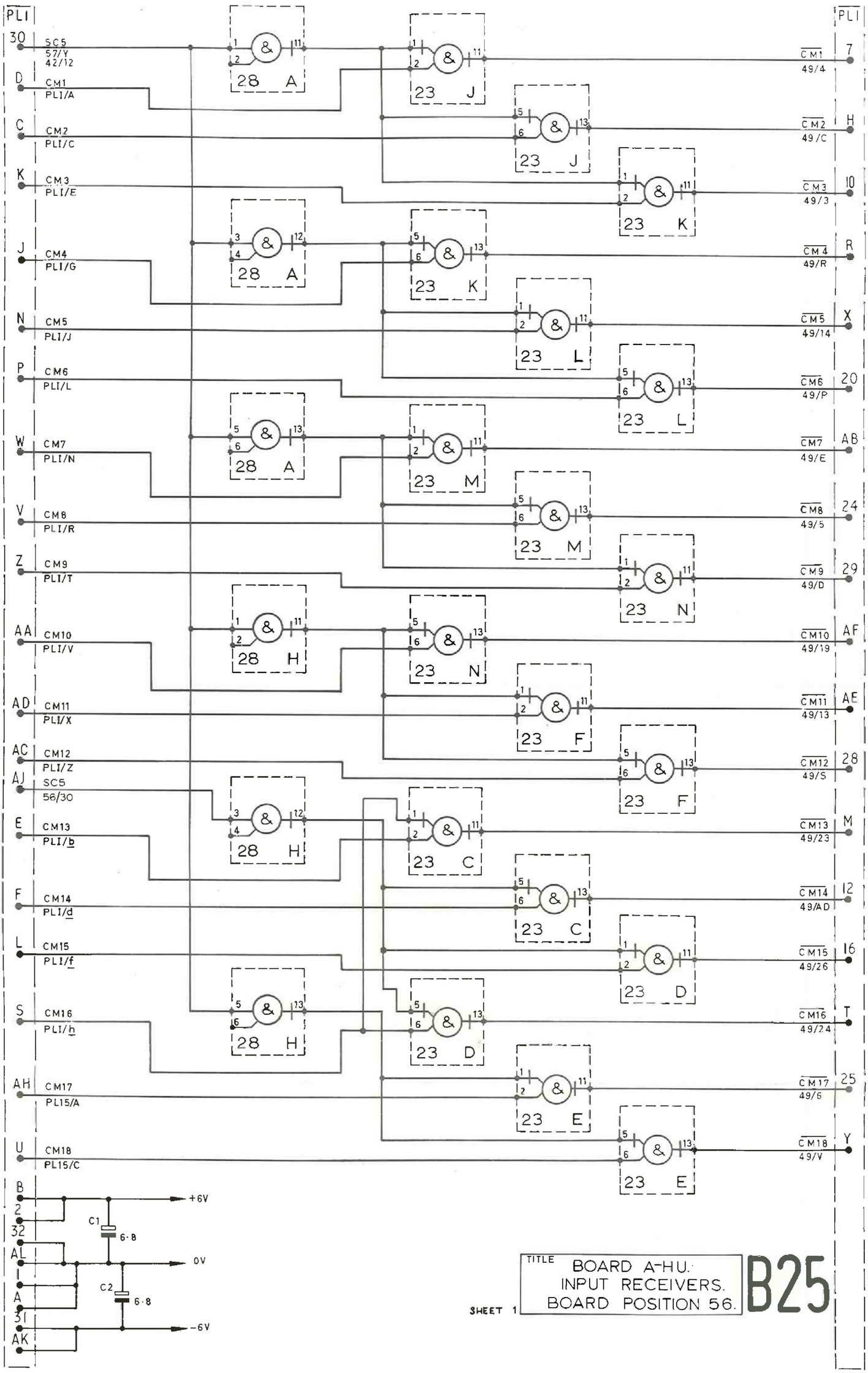
PLI
30 SC5 57/Y 42/12
D CM1 PLI/A
C CM2 PLI/C
K CM3 PLI/E
J CM4 PLI/G
N CM5 PLI/J
P CM6 PLI/L
W CM7 PLI/N
V CM8 PLI/R
Z CM9 PLI/T
AA CM10 PLI/V
AD CM11 PLI/X
AC CM12 PLI/Z
AJ SC5 56/30
E CM13 PLI/b
F CM14 PLI/d
L CM15 PLI/f
S CM16 PLI/h
AH CM17 PL15/A
U CM18 PL15/C
B
2
32
AL
I
A
31
AK
+6V
0V
-6V
C1 6·8
C2 6·8
28 A
28 A
28 A
28 H
28 H
28 H
23 J
23 J
23 K
23 K
23 L
23 L
23 M
23 M
23 N
23 N
23 F
23 F
23 C
23 C
23 D
23 D
23 E
23 E
CM1 49/4 7
CM2 49/C H
CM3 49/3 10
CM4 49/R R
CM5 49/14 X
CM6 49/P 20
CM7 49/E AB
CM8 49/5 24
CM9 49/D 29
CM10 49/19 AF
CM11 49/13 AE
CM12 49/S 28
CM13 49/23 M
CM14 49/AD 12
CM15 49/26 16
CM16 49/24 T
CM17 49/6 25
CM18 49/V Y
TITLE
BOARD A-HU.
INPUT RECEIVERS.
BOARD POSITION 56.
B25
SHEET 1